男子コンソレ

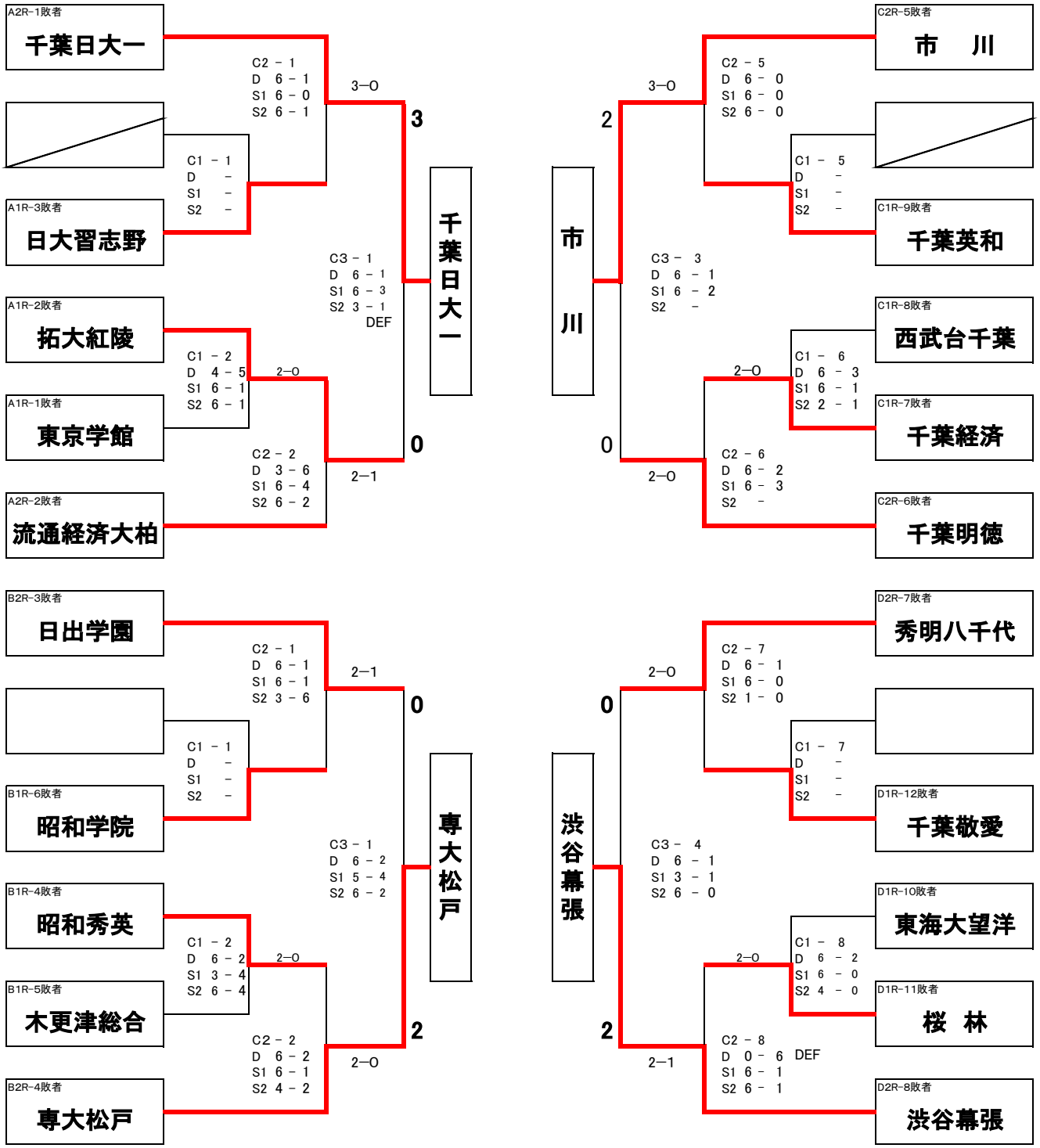
A2R-1敗者
千葉日大一
A1R-3敗者
日大習志野
A1R-2敗者
拓大紅陵
A1R-1敗者
東京学館
A2R-2敗者
流通経済大柏
C2 - 1
D 6 - 1
S1 6 - 0
S2 6 - 1
C1 - 1
D -
S1 -
S2 -
C1 - 2
D 4 - 5
S1 6 - 1
S2 6 - 1
C2 - 2
D 3 - 6
S1 6 - 4
S2 6 - 2
3—0
2—0
2—1
C3 - 1
D 6 - 1
S1 6 - 3
S2 3 - 1
DEF
3
0
千葉日大一
C2R-5敗者
市 川
C1R-9敗者
千葉英和
C1R-8敗者
西武台千葉
C1R-7敗者
千葉経済
C2R-6敗者
千葉明徳
C2 - 5
D 6 - 0
S1 6 - 0
S2 6 - 0
C1 - 5
D -
S1 -
S2 -
C1 - 6
D 6 - 3
S1 6 - 1
S2 2 - 1
C2 - 6
D 6 - 2
S1 6 - 3
S2 -
3—0
2—0
2—0
C3 - 3
D 6 - 1
S1 6 - 2
S2 -
2
0
市川
B2R-3敗者
日出学園
B1R-6敗者
昭和学院
B1R-4敗者
昭和秀英
B1R-5敗者
木更津総合
B2R-4敗者
専大松戸
C2 - 1
D 6 - 1
S1 6 - 1
S2 3 - 6
C1 - 1
D -
S1 -
S2 -
C1 - 2
D 6 - 2
S1 3 - 4
S2 6 - 4
C2 - 2
D 6 - 2
S1 6 - 1
S2 4 - 2
2—1
2—0
2—0
C3 - 1
D 6 - 2
S1 5 - 4
S2 6 - 2
0
2
専大松戸
D2R-7敗者
秀明八千代
D1R-12敗者
千葉敬愛
D1R-10敗者
東海大望洋
D1R-11敗者
桜 林
D2R-8敗者
渋谷幕張
C2 - 7
D 6 - 1
S1 6 - 0
S2 1 - 0
C1 - 7
D -
S1 -
S2 -
C1 - 8
D 6 - 2
S1 6 - 0
S2 4 - 0
C2 - 8
D 0 - 6 DEF
S1 6 - 1
S2 6 - 1
2—0
2—0
2—1
C3 - 4
D 6 - 1
S1 3 - 1
S2 6 - 0
0
2
渋谷幕張